optris® CX hs

ТЕККНОУ
МИР ТОЧНЫХ ИЗМЕРЕНИЙ

ТЕХНИЧЕСКИЕ ДАННЫЕ

Пирометр для точных измерений температуры с разрешением 0,025 °C

Функциональные особенности:

- Новое направление в инфракрасной измерительной технике с низким уровнем шума
- Подходит для измерений относительной разности температур до 0,025 °C
- Устройство обеспечивает низкое значение дрейфа из-за температуры окружающей среды
- Конструкция полностью состоит из неподвижных компонентов
- Гарантирует эксплуатацию в новом классе инфракрасных пирометров с низким уровнем тепловых шумов

Основные технические характеристики	
Защита от окруж. среды	IP65 (NEMA-4)
Температура окружающей среды	-20 °C ... 75 °C
Температура хранения	-40 °C ... 85 °C
Относительная влажность	10 – 95 % без образования конденсата
Вибрация	МЭК 68-2-6: 3G, 11-200 Гц по любой из осей
Удары	МЭК 68-2-27: 50G, 11 мс по любой из осей
Масса	350 г

Электрические характеристики	
Выход (аналоговый)	4 – 20 мА
Выход (сигнализация)	0 - 30 В / 500 мА (открытый коллектор)
Дискретные выходы	USB (опционально)
Сопротивление контура	Макс. 1000 Ом [1]
Длина кабеля	8 м
Питание	8 – 36 В DC

Характеристики измерительной системы	
Диапазон измерений температуры (изменяется через ПО)	-20 °C ... 150 °C
Спектральный диапазон	8 – 14 мкм
Оптическое разрешение (при 90 % энергии)	15 : 1
Линзы CF (опция)	0,8 мм x 10 мм
Погрешность измерений	±1 % или ±1 °C [2] (при темп. окружающей среды (23±5) °C и темп. объекта >20 °C)
Сходимость измерений	±0,3 % или ±0,3 °C [2] (при темп. окружающей среды (23±5) °C и темп. объекта >20 °C)
Разрешение по температуре	0,025 K (при температуре >20 °C и времени усреднения >0,2 с)
Время отклика (95 %)	150 мс
Коэфф. излучения/Коэфф. усиления (настр. через ПО)	0,100 – 1,100
Коэфф. пропускания/Коэфф. усиления (настр. через ПО)	0,100 – 1,100
Обработка сигналов (настр. только через ПО)	Запоминание макс., мин., средн. знач., функции длит. запоминания с пороговым знач. и гистерезисом
Программное обеспечение	optris® Compact Connect

[1] В зависимости от напряжения питания
[2] Смотря какое значение больше

www.tek-know.ru

► АО «Теккноу»
Санкт-Петербург, Московский проспект 212,
БЦ «Московский», офис 0012
Тел.: +7 (812) 324 56 27, E-mail: info@tek-know.ru

► Филиалы
Москва, +7 (495) 988 16 19
Алматы, +7 (727) 394 35 00
Новосибирск, +7 (383) 233 33 46
Минск, +375 (33) 677 17 76

optris® CX hs

www.tek-know.ru

Параметры оптической системы

Оптика 15:1

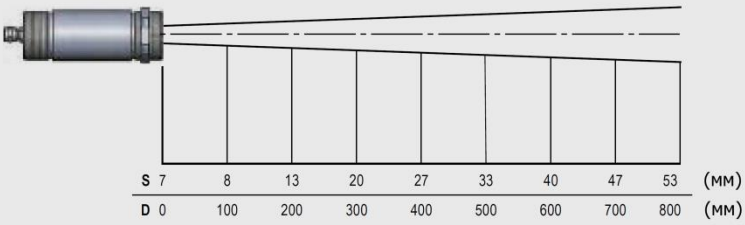

Оптика 15:1, линзы CF

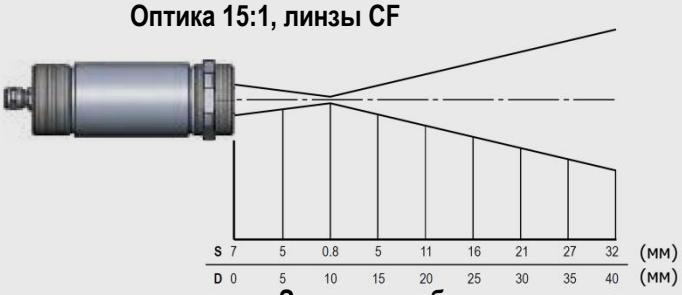

S = размер области измерения

D = расстояние

Размеры

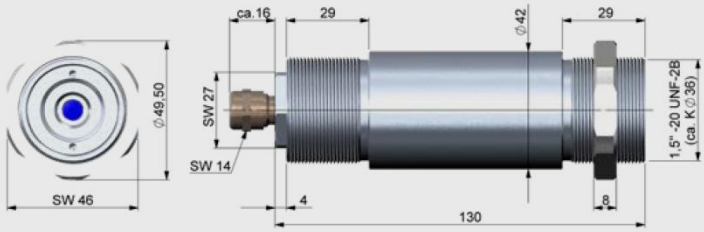

Аксессуары

Насадка для обдува сжатым воздухом

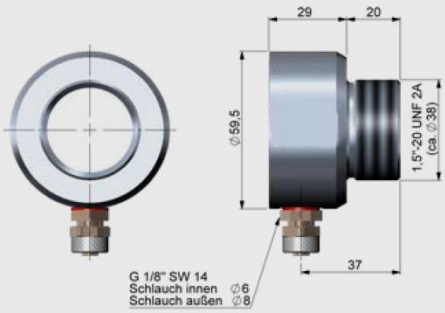

Защитная насадка для линз CF

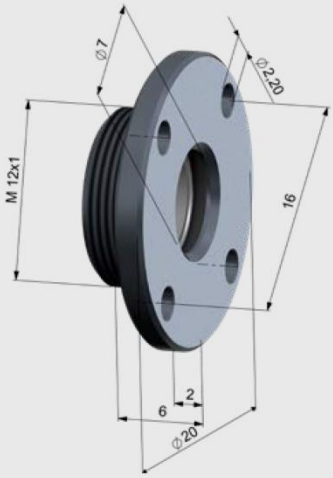

ПО Compact Connect

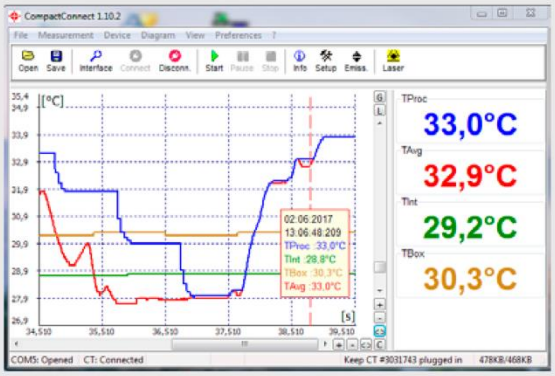

- Программное обеспечение позволяет облегчить настройку и удаленное управление детектором, а также поддерживает принцип многозадачности
- Графический дисплей отображает температурные кривые и автоматическое протоколирование данных с целью анализа и документирования с временем отклика 1 мс
- Настройка функций обработки сигналов и программирования выходов и функциональных входов детектора
- Автоматическая настройка коэффициента излучения
- Программное обеспечение CompactConnect позволяет настроить детектор согласно требованиям пользователя